Volkmann MULTIJECTOR® M und ML

Multijector Pumpen der Reihen M und ML arbeiten mit drei in Reihe geschalteten Ejektorstufen. Ihr robustes und kompaktes Aluminiumdesign macht sie auch bei stärkeren mechanischen oder thermischen Belastungen widerstandsfähig. Trotzdem sind sie sehr leicht und bieten bei ihrer kleinen Baugröße beachtliche Saugluftmengen. Die kompakte Form macht es möglich, sie einfach und direkt da zu montieren, wo das Vakuum gebraucht wird.

Ihr hoher Wirkungsgrad macht die Volkmann Multijectoren M und ML zu idealen Vakuumpumpen für eine Vielzahl verschiedener Handling-Anwendungen, zum Vakuum-Verpacken, Vakuum-Prüfen, Vakuum-Transport, Vakuum-Spannen, Entgasen und Ansaugen von Flüssigkeiten und Mischungen, Evakuieren kleiner Gussformen etc.

MULTIJECTOR® M

Die optimale Wahl – eine sehr kompakte Vakuumpumpe mit bestem Wirkungsgrad. Vakuumpumpen dieser Reihe werden immer dann eingesetzt, wenn Druckluft mit 5-6 bar zur Verfügung steht: hohe Saugleistung zum günstigen Preis.

MULTIJECTOR® ML

Fällt der Druck im Versorgungssystem häufig ab und wird dennoch ein hohes Vakuum benötigt, erreichen ML Typen dies auch schon bei 3,5 bar Fließdruck. Sie sind die clevere Wahl, um bei niedrigem Betriebsdruck und Druckschwankungen ein hohes Vakuum sicherzustellen.

Standard-Lieferumfang

Alle Pumpen M+ML werden incl. Vakuumanzeige und Haltebügel zur einfachen Montage geliefert.

Optionen

Wird die Abluft direkt in die Umgebung abgegeben, empfehlen wir unsere FD-Schalldämpfer mit freiem Durchgang (Bestelloption FD). Das integrierte Vakuum-Halteventil verhindert bei ausgeschalteter Vakuumpumpe das Rückströmen von Luft, so dass das Vakuum länger gehalten wird (Bestelloption H). M-Typen mit Viton-Dichtsätzen bestückt erhalten Sie mit der Bestelloption V.

Testpumpen senden wir Ihnen gerne zu.

Technische Daten: MULTIJECTOR® M & ML

Typ	Luftbedarf bar	Luftbedarf Nl/min	Saugluftmenge (Norm.Liter/min) bei jeweiligem Unterdruck (kPa) 0	-10	-20	-30	-40	-50	-60	-70	-80
M 90	5,5	86	395	226	140	76	45	35	23	13	6
M 180	5,5	172	790	452	280	152	90	70	46	26	12
M 270	5,5	252	1185	678	420	228	135	105	69	39	18
M 360	5,5	344	1501	859	560	304	180	140	92	52	24
M 450	5,5	430	1876	1074	700	380	225	175	115	65	30
M 540	5,5	516	2252	1288	840	456	270	210	138	78	36
ML 50	3,5	50	181	93	52	25	21	17	12	6	2
ML 100	3,5	100	361	185	103	50	41	34	24	13	3
ML 150	3,5	150	542	278	155	75	62	51	36	19	5
ML 200	3,5	200	722	370	206	100	82	68	48	25	6
ML 250	3,5	250	903	463	258	125	103	85	60	31	8
ML 300	3,5	300	1083	555	309	150	123	102	72	38	9

Typ	max. Vakuum bar	max. Vakuum kPa	Evakuierungszeit (s/m³) auf den jeweiligen Unterdruck (kPa) ausgehend vom Normaldruck -10	-20	-30	-40	-50	-60	-70	-80	-90
M 90	5,5	-91	16	46	98	214	368	612	1024	1896	5072
M 180	5,5	-91	8	23	49	107	184	306	512	948	2536
M 270	5,5	-91	5	15	33	71	123	204	341	632	1690
M 360	5,5	-91	4	12	25	54	92	153	256	474	1268
M 450	5,5	-91	3	9	20	43	74	122	205	379	1014
M 540	5,5	-91	3	8	16	36	61	102	170	316	844
ML 50	3,5	-91	32	100	272	528	857	1342	3567	5596	26862
ML 100	3,5	-91	16	50	136	264	429	671	1212	2798	13431
ML 150	3,5	-91	11	33	91	176	286	447	1189	1865	8954
ML 200	3,5	-91	8	25	68	132	214	336	892	1399	6716
ML 250	3,5	-91	6	20	54	106	172	268	485	1119	5372
ML 300	3,5	-91	5	17	45	88	143	224	404	933	4477

Ausführliche Daten für andere Betriebsdrücke finden sie auf der letzten Doppelseite dieser Broschüre.

Allgemeine Daten

Vakuum:	max. 91 % (-91 kPa)
Saugluftmenge:	180 bis 2250 Nl/min
Betriebsdruck:	2 bis 6 bar M-Typen opt. 5,6 bar ML-Typen opt. 3,5 bar
Betriebsgeräusch:	55 bis 78 dB(A) (mit FD-Schalldämpfer)
Einsatztemperatur:	-20 bis +80 °C
Materialien:	Aluminium, Edelstahl, NBR, PE-HD, silikonfrei

Typ	Breite B	Gewicht	Bestellnr.
M 90	52 mm	0,7 kg	110.141
M 180	65 mm	0,8 kg	110.142
M 270	88 mm	1,0 kg	110.143
M 360	110 mm	1,4 kg	110.144
M 450	133 mm	1,7 kg	110.145
M 540	156 mm	1,9 kg	110.146
ML 50	52 mm	0,7 kg	110.180
ML 100	65 mm	0,8 kg	110.181
ML 150	88 mm	1,0 kg	110.182
ML 200	110 mm	1,4 kg	110.183
ML 250	133 mm	1,7 kg	110.184
ML 300	156 mm	1,9 kg	110.185

Bestelloptionen

mit Schalldämpfer:	Bestellnr. + FD
mit Viton-Dichtungen:	Bestellnr. + V
mit Vakuum-Halteventil:	Bestellnr. + H

M 90 / M 180 / M 270 — ML 50 / ML 100 / ML 150

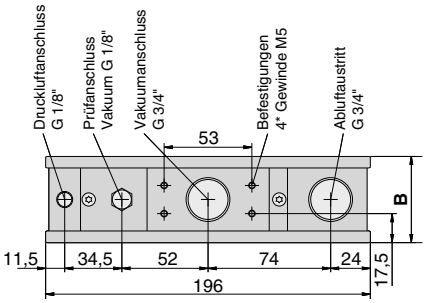

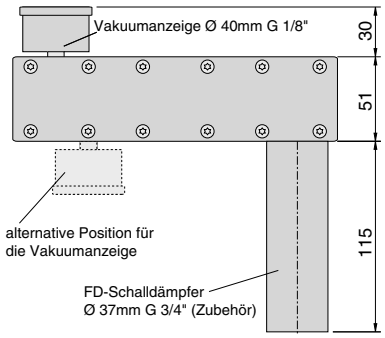

M 360 / ML 200

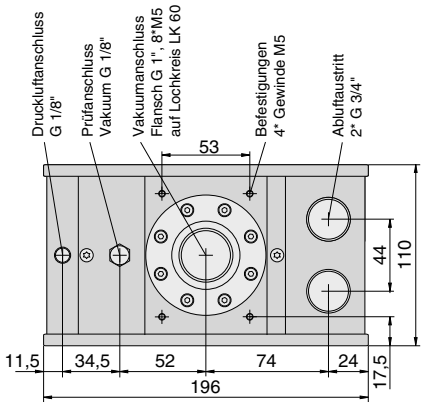

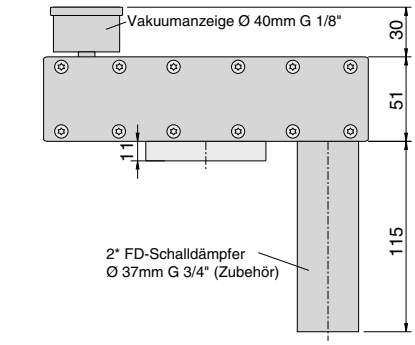
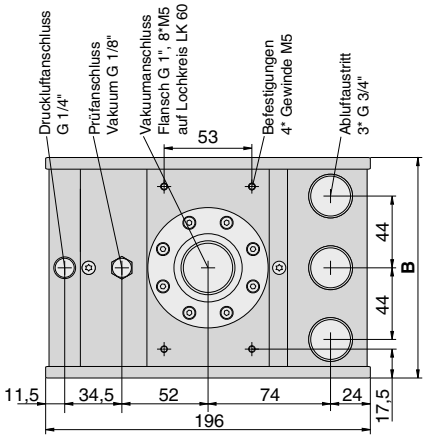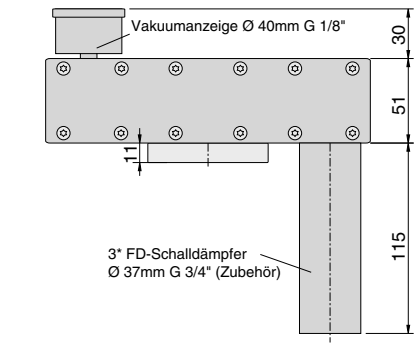
M 450 / M 540 — ML 250 / ML 300